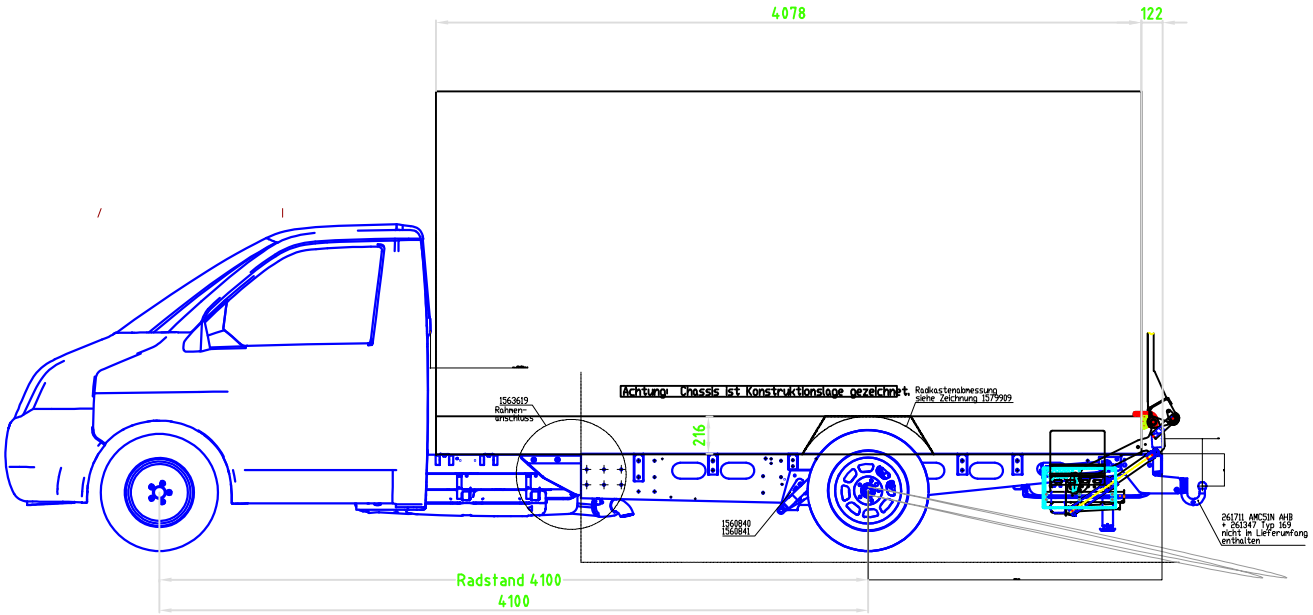
4078
122
Achtung! Chassis ist Konstruktionslage gezeichnet.
Radkastenabmessung siehe Zeichnung 1579909
1563619 Rahmen-anschluss
216
1560840
1560841
261711 AMC51N AHB + 261347 Typ 169 nicht im Lieferumfang enthalten
Radstand 4100
4100

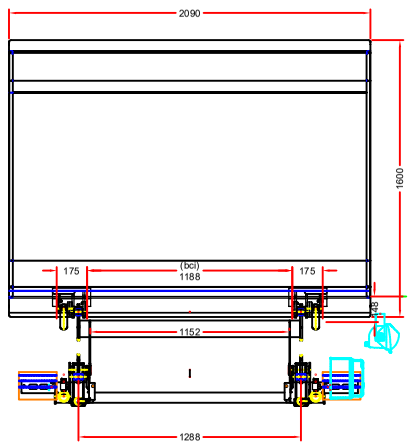
2090
1600
175
(bci)
1188
175
1152
1288